VSP-03.01

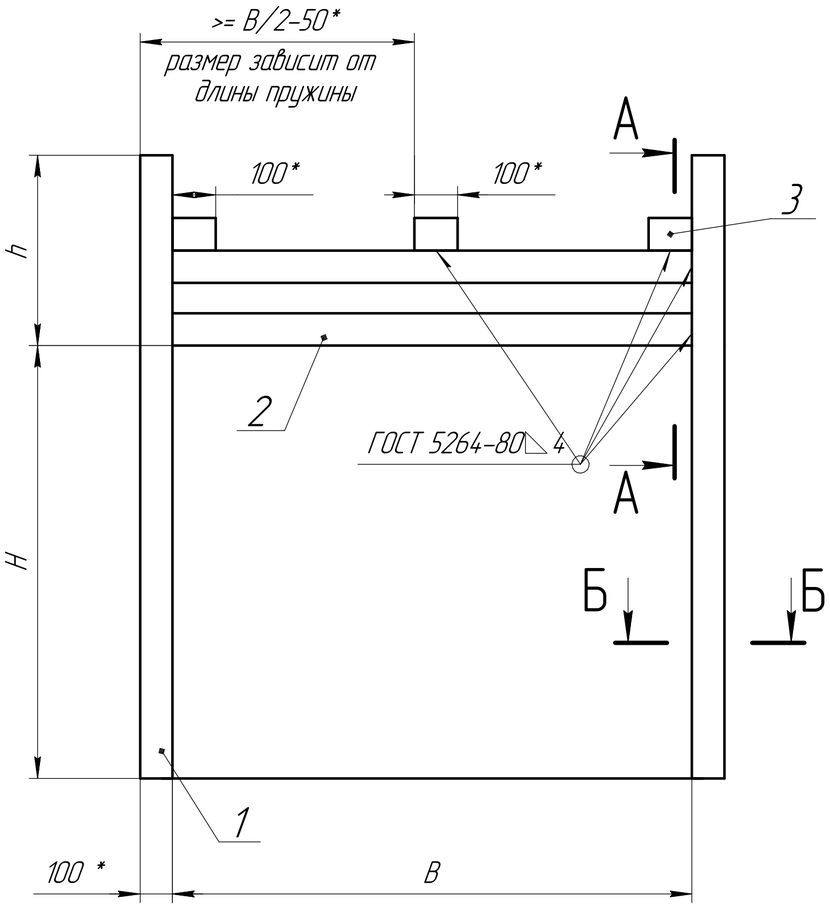

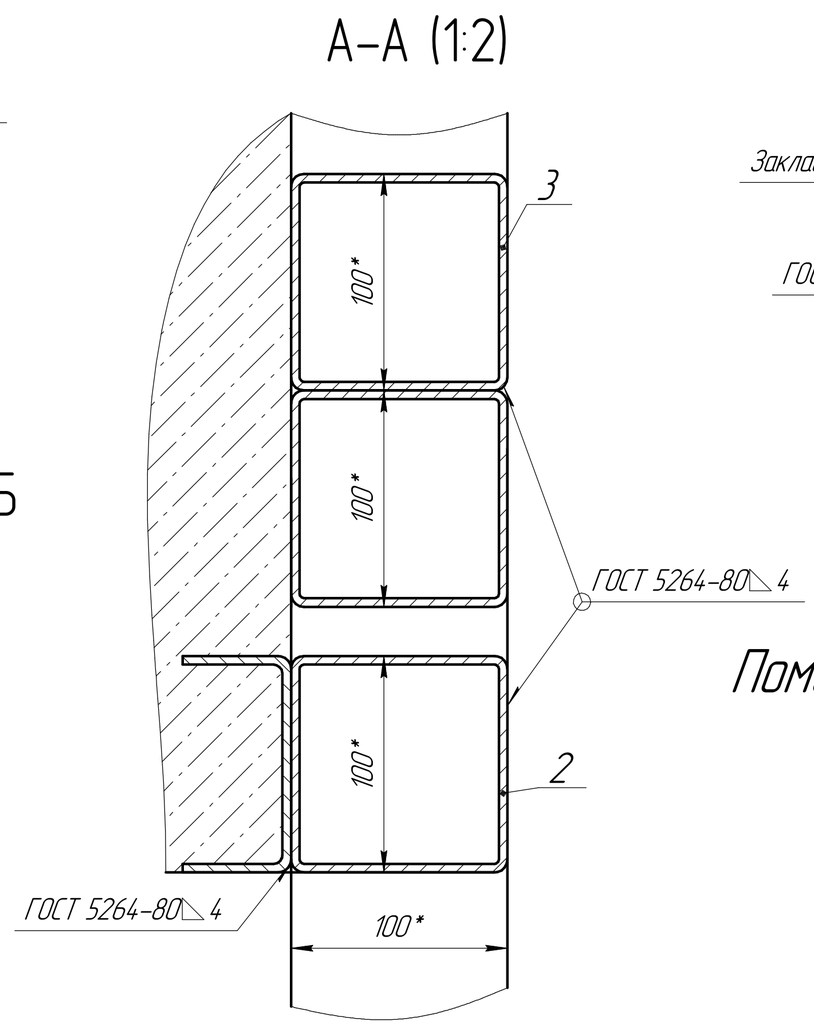

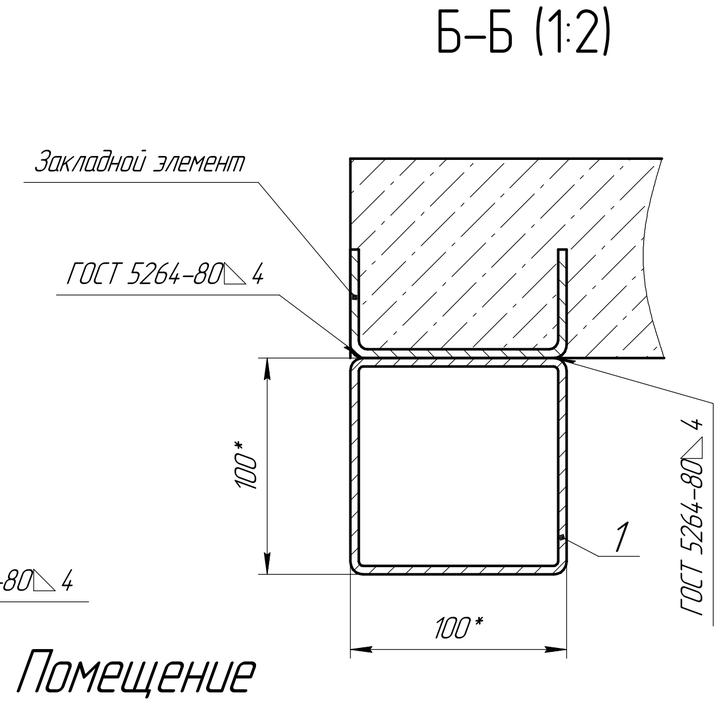

Предназначен для установки секционных ворот в помещение с притолокой от 350 мм.

H – Высота проема (до 8000мм)
B – Ширина проема (до 8000мм)
h – Высота притолоки (h≥350мм)
A – Высота вертикальных направляющих (A=H+235 мм)

Закладной элемент длиной не менее 100 мм в состав комплектации ворот не входит. Шаг установки закладных элементов не более 1000 мм, но не менее 3 шт. на каждую сторону проема.

*Размеры для справок

Формат	Зона	Поз.	Обозначение	Наименование	Кол.	Примечание
				Материалы		
		1		Труба 100x100x5 L=H+h	2	
		2		Труба 100x100x5 L=B	2	
		3		Труба 100x100x4 L=100	4	

Изм.	Лист	№ докум.	Подп.	Дата	VSP-03.01			
Разраб.					Формирование проема стандартный подъем (Промышленные ворота)	Лит.	Масса	Масштаб
Пров.								Б/М
Т.контр.						Лист	Листов 1	
Согласован								
Н.контр.								
Утв.								

Копировал Формат А2

Перв. примен. | Справ. № | Подп. и дата | Инв. № дубл. | Взам. инв. № | Подп. и дата | Инв. № подл.